XF-PTL23844

Bi-telezentrisches Objektiv

- Bi-Telezentrisches Objektiv für Vollformat Sensor
- Vergrößerung 0.187
- Arbeitsabstand 410mm

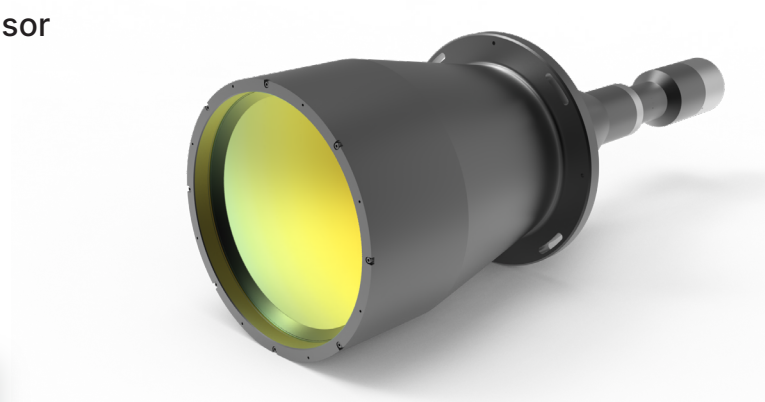

Spezifikation

Vergrößerung:	0.187
Bildkreis:	Ø 43.6 mm
Objektkreis:	Ø 233.2 mm
Arbeitsabstand:	410 mm ± 3%
Max. Sensor Größe:	Full Frame (36×24)
Max. Telezentritäsfehler:	0.06°
Max. Verzerrung:	0.097%
Variable Blende:	Nein
Blende:	F9
Tiefenschärfe:	28 mm
Auflösung:	31.8 µm
MTF (> 0.3 @):	>115 lp/mm
Objektiv Durchmesser:	270 mm
Objektiv Länge:	790.4 mm
Gewicht:	19.53 Kg
Standard Mount:	F-Mount

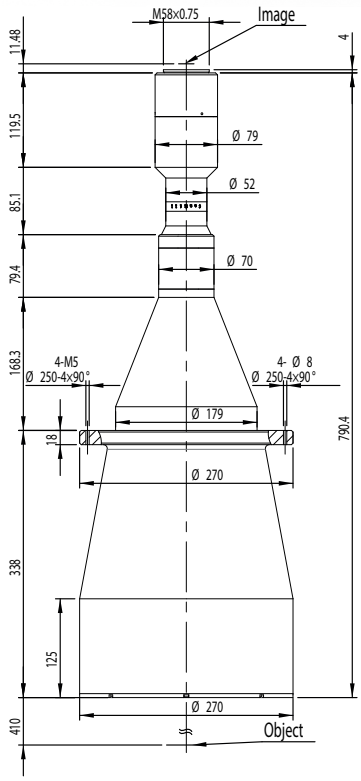

Canrill Deutschland
Ziemann & Urban GmbH
Am Bleichbach 28
854 52 Moosinning

info@canrill.de

Copyright © Ziemann & Urban GmbH

Alle Angaben in diesem Datenblatt dienen lediglich der Information und sind unverbindlich. Der Inhalt kann jederzeit ohne Ankündigung geändert werden, alle Informationen ohne Gewähr. Konstruktionsänderungen im Zuge der Produktverbesserung behalten wir uns vor.