XF-PTL11011

Bi-Telezentrisches Objektiv

- Bi-Telezentrisches Objektiv für 2/3″ Sensor
- Vergrößerung 0.1
- Arbeitsabstand 250mm

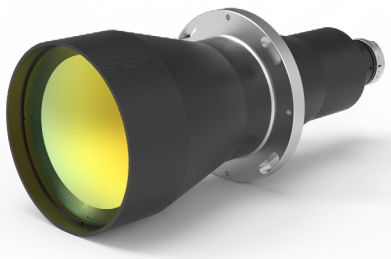

Spezifikation

Vergrößerung:	0.1
Bildkreis:	Ø 11.0 mm
Objektkreis:	Ø 110.0 mm
Arbeitsabstand:	250 mm ± 3%
Max. Sensor Größe:	2/3″
Max. Telezentritätsfehler:	0.06°
Max. Verzerrung:	0.1%
Variable Blende:	Nein
Blende:	F8.0
Tiefenschärfe:	88.2 mm
Auflösung:	52.9 µm
MTF (> 0.3 @):	>130 lp/mm
Objektiv Durchmesser:	130.0 mm
Objektiv Länge:	321.1 mm
Gewicht:	3.4 Kg
Standard Mount:	C-Mount

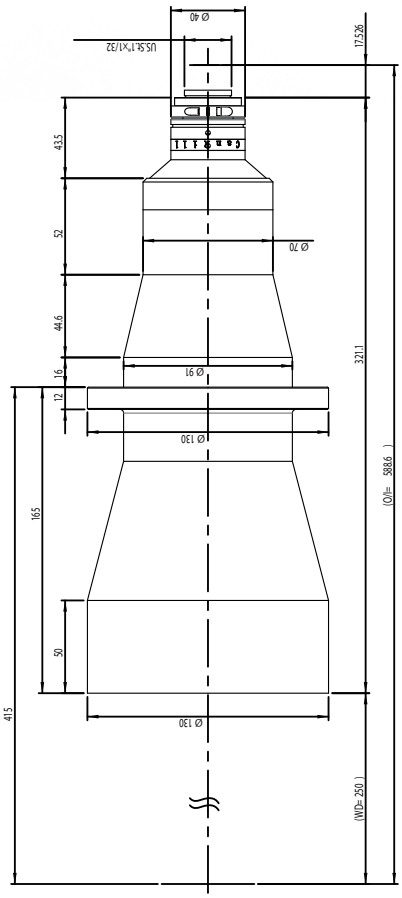

Canrill Deutschland
Ziemann & Urban GmbH
Am Bleichbach 28
85452 Moosinning

info@canrill.de

Copyright © Ziemann & Urban GmbH

Alle Angaben in diesem Datenblatt dienen lediglich der Information und sind unverbindlich. Der Inhalt kann jederzeit ohne Ankündigung geändert werden, alle Informationen ohne Gewähr. Konstruktionsänderungen im Zuge der Produktverbesserung behalten wir uns vor.